COFFRET TYPE CECUQ

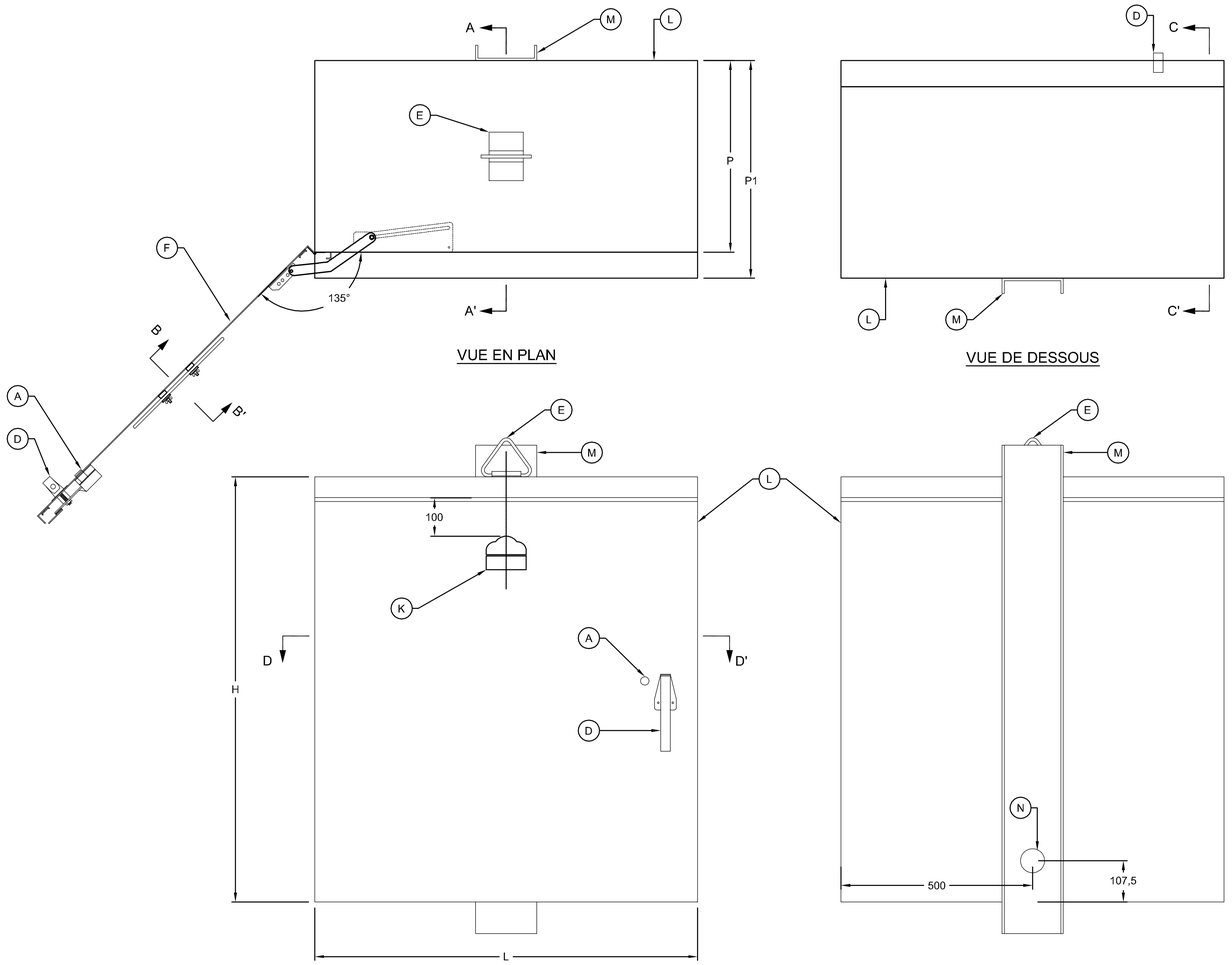

VUE EN PLAN

VUE DE DESSOUS

VUE ARRIÈRE

VUE EN ÉLÉVATION

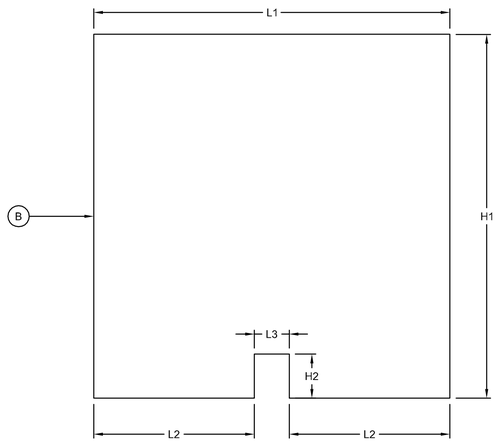

PLAQUE DE FOND
VUE EN ÉLÉVATION

COUPE A-A'

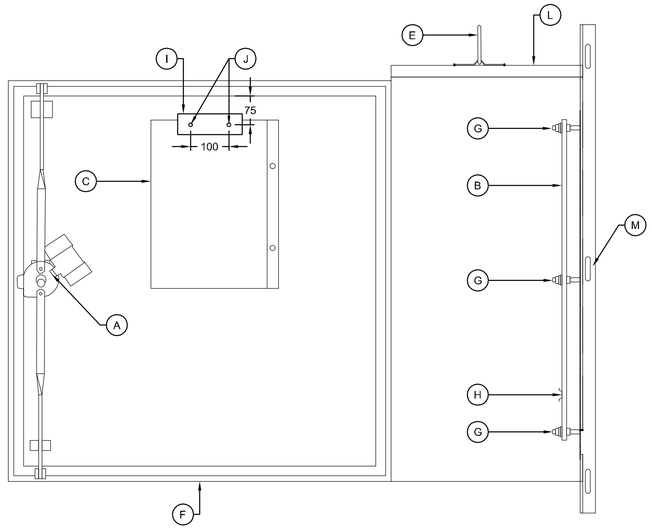

VUE DU CÔTÉ DROIT
(PORTE OUVERTE)

COUPE B-B'

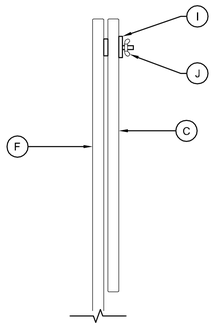

MÉTHODE DE FIXATION
DU PORTE-DOCUMENTS

COUPE C-C'

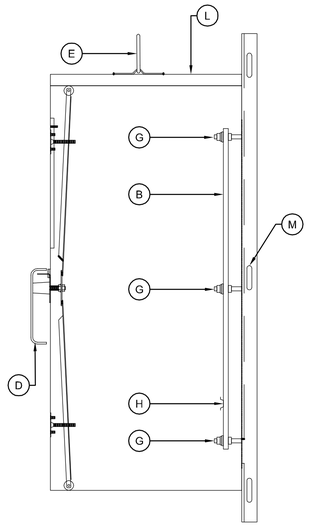

VUE DU CÔTÉ DROIT
(PORTE FERMÉE)

COUPE D-D'

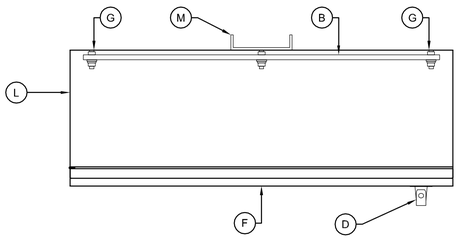

(A) SERRURE CORBIN MODÈLE CCL 15481RS, CLEF 9R48773 OU ÉQUIVALENT APPROUVÉ

(B) PLAQUE DE FOND EN ALUMINIUM 5052-H32, ÉPAISSEUR DE 6,35 mm. ELLE DOIT ÊTRE AMOVIBLE SANS L'AIDE D'OUTILS EN TOUT TEMPS AVEC LES COMPOSANTS MONTÉS DESSUS. UN ESPACEMENT DE 25,4 mm ENTRE LE FOND DU COFFRET ET LE DOS DE LA PLAQUE DE FOND DOIT ÊTRE RESPECTÉ AVEC PLIS DE 19 mm.

(C) PORTE-DOCUMENTS AVEC 2 OEILLETS ET DIMENSIONS DE 175 mm X 335 mm (ESPACE DE RANGEMENT) ET DOIT RÉSISTER À DES TEMPÉRATURES VARIANT DE -34 °C À 74 °C

(D) POIGNÉE

(E) DISPOSITIF DE LEVAGE QUI DOIT ÊTRE EN MESURE DE SUPPORTER 2 FOIS LE POIDS DU COFFRET AVEC TOUS LES ÉQUIPEMENTS À L'INTÉRIEUR

(F) PORTE FIXÉE SUR CHARNIÈRE DE TYPE PIANO DISSIMULÉE ET MUNIE D'UN JOINT D'ÉTANCHÉITÉ SUR TOUT LE PÉRIMÈTRE ET S'APPUYANT SUR L'ÉPAULEMENT

(G) GOUJON 3/8" X 1 1/4" SOUDÉ AVEC 2 ÉCROUS, RONDELLE DE BLOCAGE ET RONDELLES PLATES POUR GOUJON 3/8"

(H) RAIL DE MONTAGE OMÉGA OU ÉQUIVALENT APPROUVÉ

(I) PLAQUE AMOVIBLE 150 mm X 25 mm X 3 mm

(J) GOUJON SOUDÉ 1/4" x 3/4" AVEC 2 RONDELLES PLATES

(K) PLAQUE D'IDENTIFICATION DU COFFRET

(L) COFFRET

(M) SUPPORT DE MONTAGE EN « U » DE DIMENSIONS 964 mm X 160 mm X 40 mm EN ACIER INOXYDABLE 304 CALIBRE 12, SOUDÉ AU DOS DU COFFRET

(N) PERCEMENT DIAMÈTRE 63 mm AU DOS DU COFFRET

CE PLAN NE DOIT PAS ÊTRE UTILISÉ À DES FINS DE CONSTRUCTION

NOTES GÉNÉRALES :

- RÉFÉRENCE PLAN TYPE PT2P-238A AVRIL 2024 DIRECTION GÉNÉRALE DES STRUCTURES.
- LES COTES SONT EN MILLIMÈTRES.
- SE RÉFÉRER AU FEUILLET PT2P-230 POUR LES DIMENSIONS.

PLAN TYPE - AVRIL 2024 DIRECTION GÉNÉRALE DES STRUCTURES	PT2P-238A

AAAA-MM-JJ		PRÉNOM NOM IOIQ : XXXXXXXX
AAAA-MM-JJ	Statut	Par

Mandataire

DIRECTION GÉNÉRALE
DES STRUCTURES
DIRECTION DE L'ÉLECTROTECHNIQUE ET
DES STRUCTURES DE SIGNALISATION

Sceau *Ce document technologique n'est pas signé et scellé au sens de la Loi sur les ingénieurs et ne peut être utilisé à des fins de travaux visés à l'article 2 de la Loi sur les ingénieurs.*
Ce document est disponible strictement pour commentaires, pour information ou pour coordination.
Aucune garantie n'est donnée sur l'intégrité des informations contenues et sur les modifications apportées au document qui auraient pu être faites ou à venir.
La diffusion de ce document technologique est interdite si la présente note limitative n'est pas inscrite.

PRÉNOM NOM, ing.

Vérificateur

PRÉNOM NOM, ing.

Équipe technique

PRÉNOM NOM, tech.

Transports Québec

Titre

DÉTAILS DES COFFRETS,
CECUQ

Numéro de plan

EL-2024-N-DDDDDD

5

Identification de regroupement

FORMAT ISO A1